修订	变更描述	变更单号	签名	日期

序号	零件名称	材 质	涂 覆	数量	备 注
7	密 封 圈	硅橡胶	红色	1	
6	压 接 管	HPb59-1	镍	1	
5	内 齿	QSN6.5-0.1	镍	1	
4	螺 母	HPB59-1	镍	1	
3	外 壳	HPb59-1	镍	1	
2	绝 缘 体	PTFE		1	
1	插 针	HPb59-1		1	

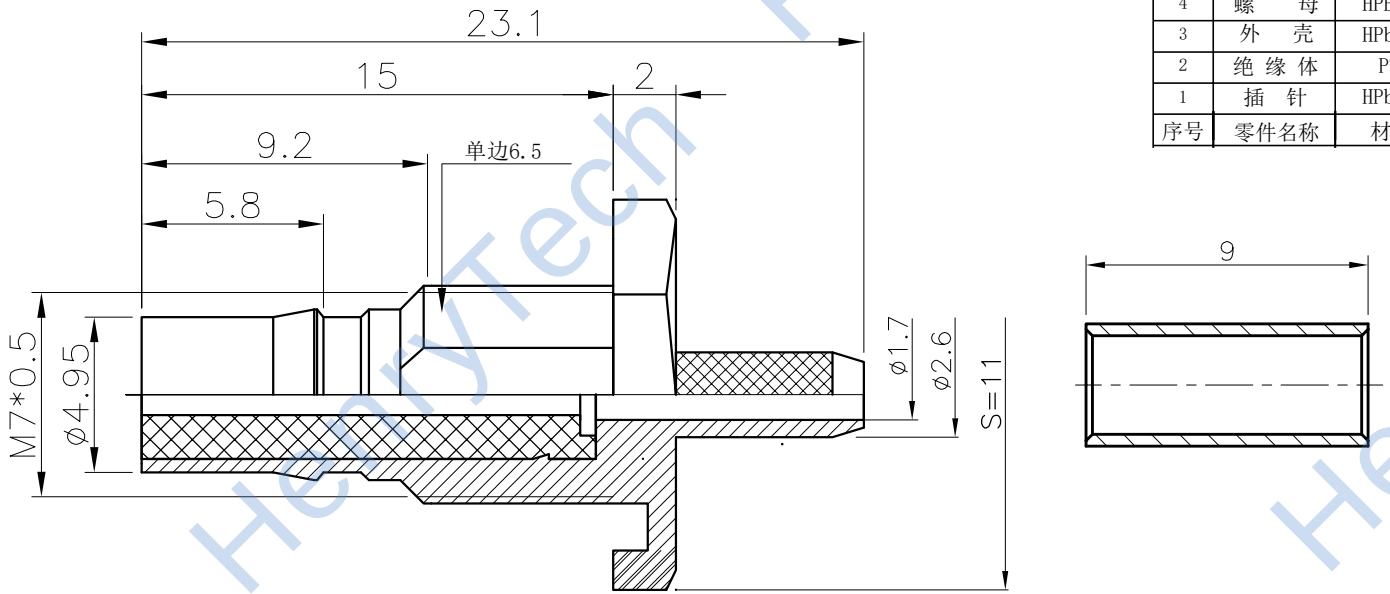

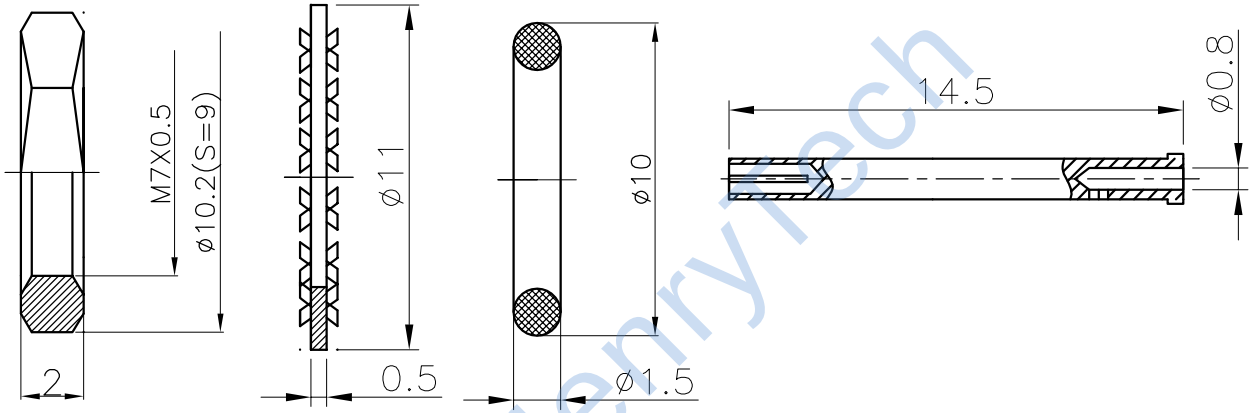

技术要求

1、执行标准：IEC60169
2、特性阻抗：50Ω
3、频率范围：0 ～6GHz
4、绝缘电阻：≥5000MΩ
5、介质耐压：1000V(AC 有效值)
6、内导体分离力：≥0.28 N
7、轴向保持力：≥ 22 N
8、连接机构耐力距：≥1.7 N• m
9、机械寿命:≥ 500 次
10、温度范围：-55℃～165℃
11、接触电阻：外导体间<2mΩ，内导体间<3mΩ

制图		版次	比例
审核		投 影	
批准			

未标注公差的，以下列公差表为准

1. X.X±0.2
2. X.XX±0.1
3. 角度±1°
4. 去除锐边最大0.1
5. 表面粗糙度Ra3.2
6. 倒角C0.15MAX

＊ 为重点尺寸　单位 mm

型号规格　HL2-QMA-C-KY1.5

品名　QMA型直式母头电缆插座

成都恒利泰科技有限公司
Chengdu HenryTech Technology co., Ltd

HenryTech