序号	零件名称	材　料	涂　复
1	内导体	HPb59-1(铍铜)	镀 金
2	绝缘子	聚四氟乙烯	
3	外壳	HPb59-1(黄铜)	镀三元

序号	检测项目	技 术 指 标	
1	特性阻抗	50Ω	
2	频率范围	0~6GHz	驻波 ≤1.35
3	工作电压	1000Vmax	
4	绝缘电阻	≥1000MΩ	
5	接触电阻	内导体≤5mΩ，外导体≤2.5MΩ	
6	机械耐久性	500次	
7	耐 压	1000Vrms（海平面）	

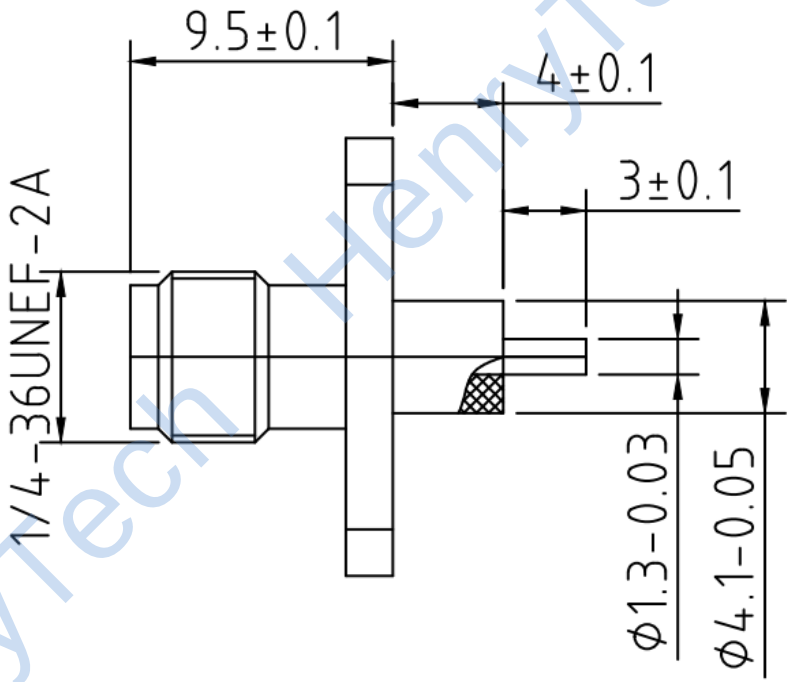

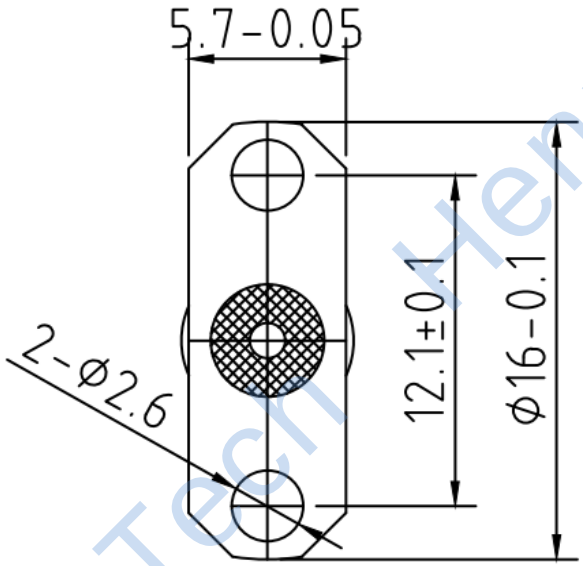

零件代号
借(通)用件登记
描图
描校
旧底图总号
底图总号
签字
日期

标记	处数	分区	更改文件号	签名	年月日
设计			标准化		
校核			工艺		
主管设计			审核		
			批准		

成都恒利泰科技有限公司
Chengdu HenryTech Technology co., Ltd

阶段标记	重量	比例	HL-SMA-KFD-4-3
	0.001	5:1	
共1张	第1张	版本	替代

HenryTech