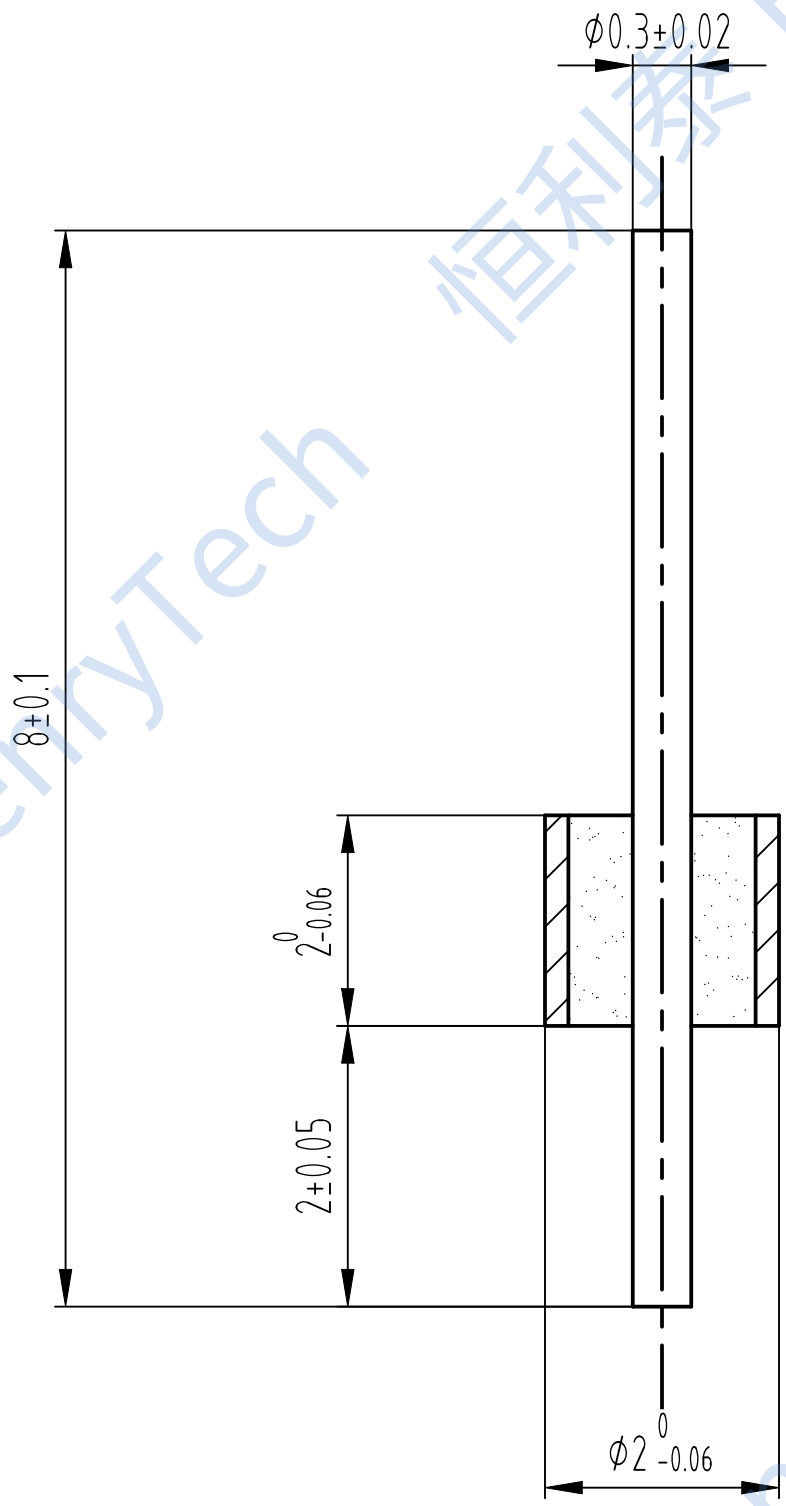

技术要求：

1. 特性阻抗：50Ω
2. 频率范围：DC～46.5GHz
3. 驻波比V ：≤1.3
4. 插入损耗：≤0.2dB
5. 绝缘电阻：≥5000MHz@500V
6. 介电耐压：≥300V
7. 使用寿命：≥500次
8. 密封漏率：≤1.013x10^{-3}Pa · cm^3/S
9. 温度范围：-65℃～+155℃
10. 镀层厚度：≥0.5μm软金

借通用件登记							
描 图							
校 描							
旧底图总号							
签 字							
日 期							

标记	处数	更改文件号	签字	日期	装配图			HN-RF2020-0.3(8-2)
设计	M。	标准化			图样标记	重量	比例	成都恒利泰科技有限公司
审核							11:1	成都恒利泰科技有限公司 Chengdu HenryTech Technology co., Ltd
工艺		日期			共 页	第 页		

恒利泰 HenryTech