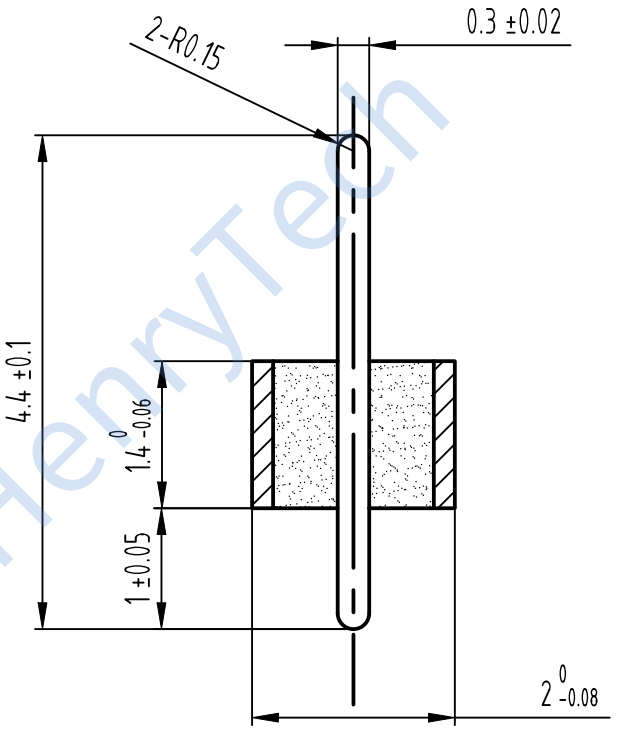

技术要求：

1. 特性阻抗：50Ω
2. 频率范围：DC～46.5GHz
3. 驻波比　：≤1.3
4. 插入损耗：≤0.2dB
5. 绝缘电阻：≥5000MHz@500V
6. 介电耐压：≥300V
7. 使用寿命：≥500次
8. 密封漏率：≤1.013x10^{-3}Pa · cm^{3}/S
9. 温度范围：-65℃～+155℃
10. 镀层厚度：≥0.4μm软金

借通用件登记						
描　图						
校　描						
旧底图总号						
签　字	标记	处数	更改文件号	签字	日期	
日　期	设计	M	标准化		图样标记	重量	比例
	审核						14:1
	工艺		日期		共　页	第　页	

装配图

HN-RF2014-0.3(4.4-1)R

成都恒利泰科技有限公司

成都恒利泰科技有限公司
Chengdu HenryTech Technology co., Ltd

恒利泰 HenryTech