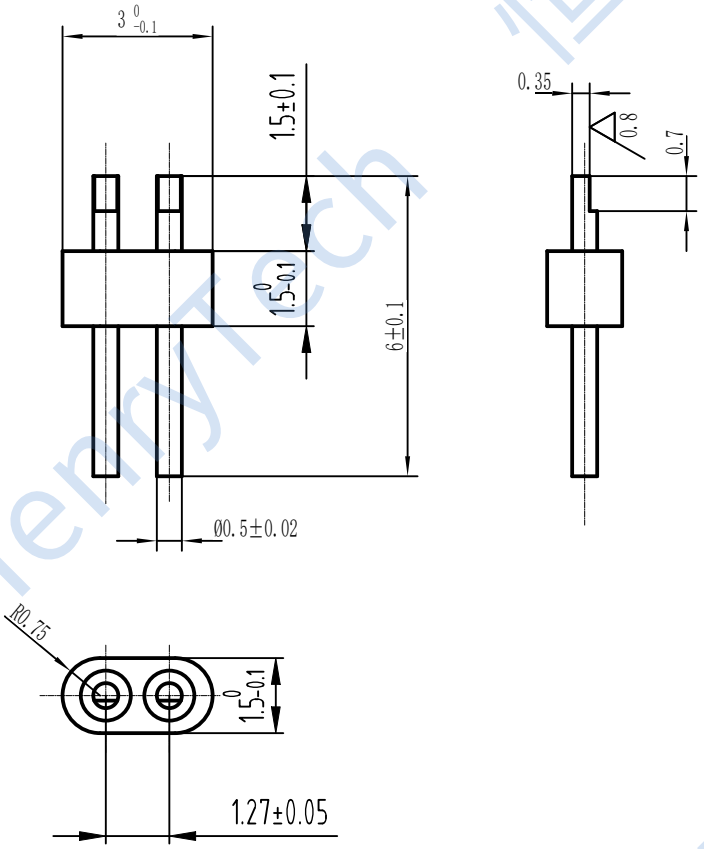

技术要求：

1. 绝缘电阻：≥5000MΩ@500V
2. 介电耐压：≥300V
3. 密封漏率：≤1.013x10^{-3}Pa · cm^{3}/S
4. 使用寿命：≥500次
5. 温度范围：-65°C~+155°C
6. 镀层厚度：≥1.27μm镀金

借通用件登记						
描 图						
校 描						
旧底图总号						
签 字						
日 期	标记	处数	更改文件号	签字	日期	
	设计	M.	标准化		图样标记	重量	比例
	审核						1:1.5
	工艺		日期		共 页	第 页	

装配图

HN-LP2-0.5-1.27(6-1.5)-C0.7

成都恒利泰科技有限公司

成都恒利泰科技有限公司
Chengdu HenryTech Technology co., Ltd

恒利泰 HenryTech