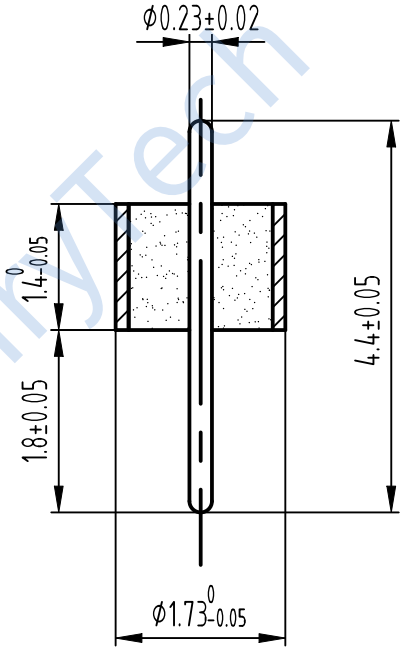

技术要求：

1. 特性阻抗：50Ω
2. 频率范围：DC～67GHz
3. 驻波比　：≤1.4
4. 插入损耗：≤0.2dB
5. 绝缘电阻：≥5000MHz@500V
6. 介电耐压：≥300V
7. 使用寿命：≥500次
8. 密封漏率：≤1.013x10^{-3}Pa · cm^{3}/S
9. 温度范围：-65℃～+155℃
10. 镀层厚度：≥0.4μm软金

借通用件登记							
描　图							
校　描							
旧底图总号							
签　字	标记	处数	更改文件号	签字	日期	装配图	HN-RF173140-0.23(4.4-1.8)R
日　期	设计	M.	标准化			图样标记 / 重量 / 比例	成都恒利泰科技有限公司
	审核					12:1	成都恒利泰科技有限公司 Chengdu HenryTech Technology co., Ltd
	工艺		日期			共　页 / 第　页	

恒利泰 HenryTech