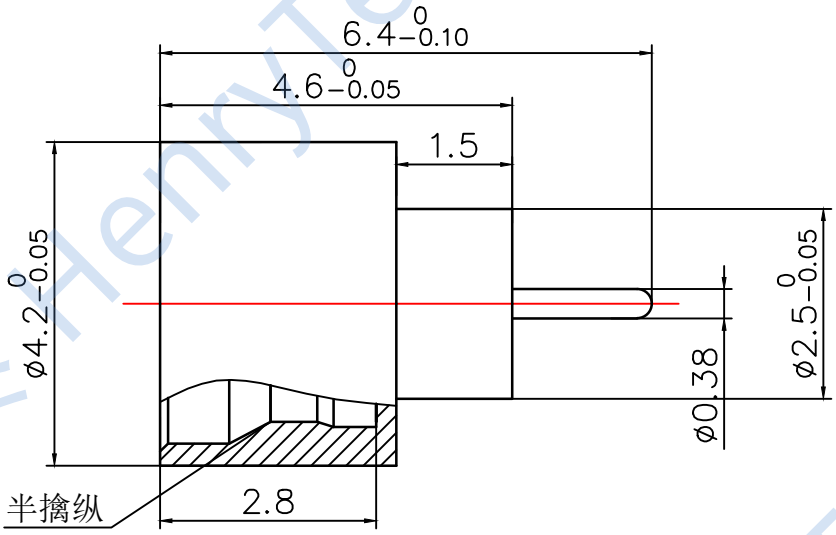


**技术要求：**

1. 特性阻抗：50Ω
2. 频率范围：DC～40GHz
3. 驻波比　：≤1.2
4. 插入损耗：≤0.2dB
5. 绝缘电阻：≥5000MHz@500V
6. 介电耐压：≥300V
7. 使用寿命：≥500次
8. 密封漏率：≤1.013x10$^{-3}$Pa · cm$^{3}$/S
9. 温度范围：-65℃～+155℃
10. 镀层厚度：≥1μm硬金

| | | | | | | | |
|---|---|---|---|---|---|---|---|
| 借通用件登记 | | | | | | | |
| 描　图 | | | | | | | |
| 校　描 | | | | | | | |
| 旧底图总号 | | | | | | | |
| 签　字 | 标记 | 处数 | 更改文件号 | 签字 | 日期 | 组合壳体 | HN-SMP(M)-JHD12-L |
| 日　期 | 设计 | M | 标准化 | | | 图样标记 / 重量 / 比例 | 成都恒利泰科技有限公司 |
| | 审核 | | | | | 2:1 | 成都恒利泰科技有限公司 Chengdu HenryTech Technology co., Ltd |
| | 工艺 | | 日期 | | | 共　页 / 第　页 | |

恒利泰 HenryTech